Omkobling CLK 30, 50 og 70 ved skifte fra Fremo til Weishaupt brenner:

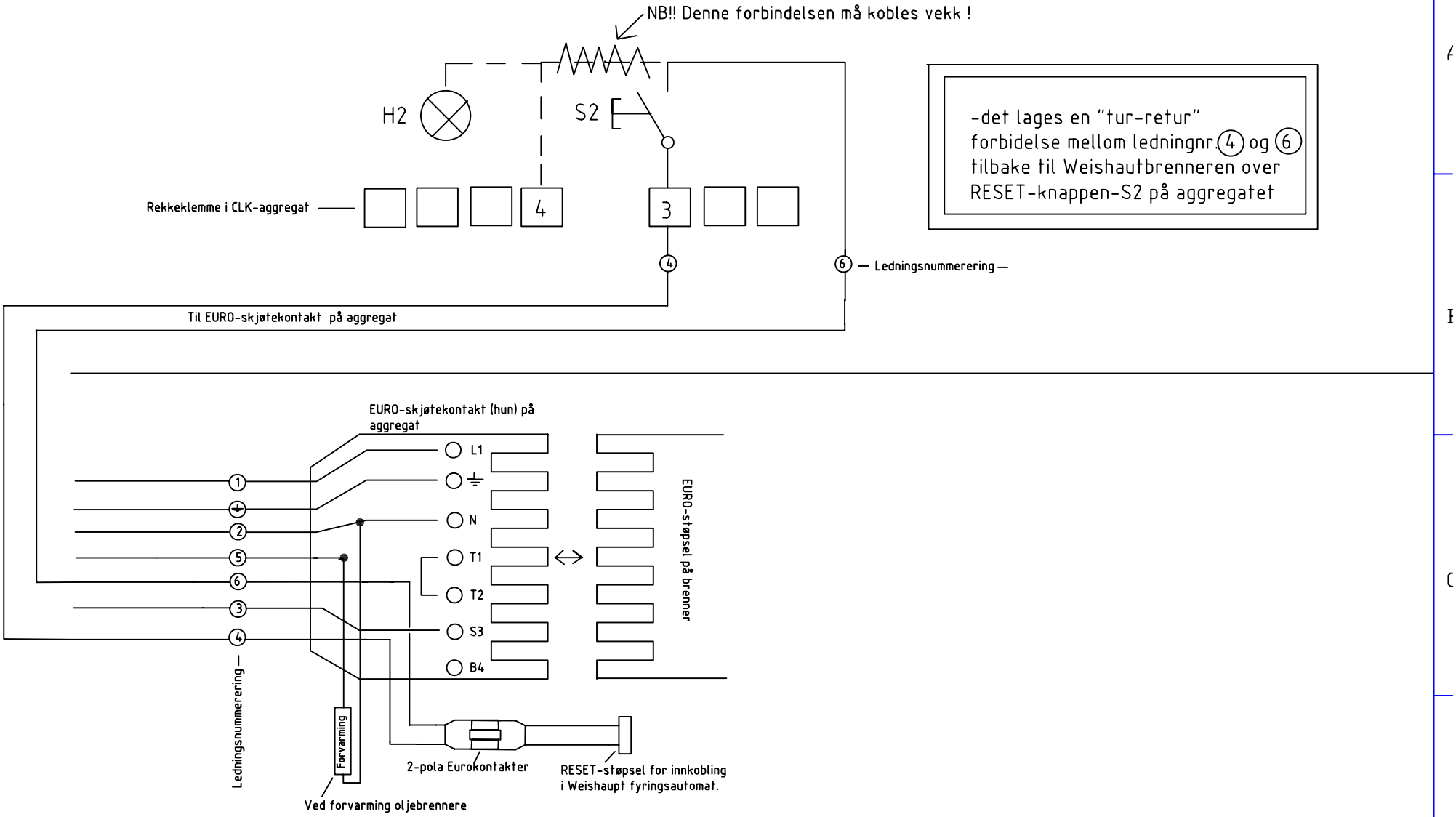

				Dato	22.10.07	Weishaupt brenner CLK 30, 50 og 70		Holte Industri 3810 GVARV Tlf.: 35 95 93 00		Prosjekt nr.	
				Utf°rt	R.H						
				Godkjent	R.H					Målestokk	Tegn.nr.	Blad 1
Utgave	Endring	Dato	Signatur	Norm		Oppr. tegn.	Erst. for	Erst. av				N.bl. 2